Deutsch

GTA – NormLifter® 750 D

Fahrbare Hubarbeitsbühne mit zwei Arbeitskörben

gedruckt von www.arag-bau.ch

ARAG Baumaschinen- Rent
ARAG Bau AG
Zinggen
6166 Hasle LU
www.arag-bau.ch
Tel. 058 710 00 00

Auf der Grundlage unserer Erfahrungen von mehr als drei Jahrzehnten im Bau von Arbeitsbühnen an unseren Berg- und Tunnelbaumaschinen auf der „oberen Ebene“ haben wir den Schritt auf die Sohle gemacht. GTA hat Radfahrzeuge mit Arbeitsbühnen für schwere Lasten und extrem große Reichweiten für die Anforderungen auch sehr großer Tunnelquerschnitte entwickelt.

Damit haben wir unsere erfolgreiche „Safety First“-Strategie von der oberen Ebene auf den Sohlenbereich übertragen. Wir fertigen heute eine modular aufgebaute Palette von verschiedenen Gebrauchsfahrzeugen für den Tunnelbau, die alle auf einem Grundfahrzeug basieren. Dieses Basisfahrzeug kann mit verschiedenen Arbeitsbühnen bestückt werden, die bei maximaler Ausfahrung sehr große Lasten heben können. Von diesen Arbeitsbühnen können Ausbauarbeiten durchgeführt, Ausbaubögen gesetzt und/oder in Verbindung mit einem integrierten Spritzmanipulator Betonspritzarbeiten ausgeführt werden. Zur Erfüllung der sicherheitsrelevanten europäischen Normen gehört unter anderem eine ROPS und FOPS geprüfte Fahrerkabine und Motoren entsprechend der neuesten Abgasvorschriften.

GTA – NormLifter® 750 D
Fahrbare Hubarbeitsbühne
mit zwei Arbeitskörben

Der **NormLifter® 750D** verfügt über zwei, mit jeweils 750 kg belastbare, Arbeitskörbe. Die unabhängigen Bewegungen der beiden Arme und die extreme Reichweite von 12 m Höhe und 16 m Breite machen den zweiarmigen NormLifter zum idealen Gerät für große Tunnelquerschnitte.

Technische Daten:

- 95 kW Deutz Dieselmotor (Stufe 4 / Tier 4f)
- Powershift-Getriebe (3 Gänge je Fahrtrichtung)
- Über 80 kN Zugkraft auf 4 Räder verteilt
- Knickgelenk
- ROPS/FOPS Kabine
- LS-Axialkolbenpumpe für die Arbeitshydraulik
- Optional: E-Power-Pack mit Kabeltrommel, Feuerlöschanlage etc.

Technische Daten

Maschine	
Länge	: ca. 10220 mm
Breite	: ca. 2250 mm
Höhe	: ca. 3000 mm
Schwenkwinkel (Grundfahrzeug)	: ± 38° (76°)
Gesamtgewicht	: ca. 21500 kg
Radstand	: 3360 mm
Bodenfreiheit	: 370 mm
Achsen (int. Scheibenbremsen)	: AWD
Neigungswinkel quer	: max. 2°
Neigungswinkel längs	: max. 5°
Radgröße	: 12.00-20

Antriebseinheit	
Betriebsdruck	: max. 210 bar
Volumenstrom	: max. 70 l/min
Getriebe	: 3/3 Gänge
Dieselmotor	: 95 kW Deutz
Zugkraft	: max. 85 kN
Geschwindigkeit	: max. 25 km/h
Dieseltankinhalt	: ca. 120 l
Hydrauliktankinhalt	: ca. 200 l
Hydraulikflüssigkeit	: HLP 46 ISO

Arbeitskörbe mit Teleskopausleger	
Arbeitshöhe	: max. 10000 mm
Abmaße Arbeitskörbe	: 1200 x 1500 mm
Zuladung je Bühne (incl.2 Personen)	: max. 750 kg
Schwenkwinkel Ausleger	: -8 / +40° (48°)
Hubwinkel Ausleger	: -16° / +64° (80°)
Teleskop Ausleger	: 4000 mm

Arbeitsreichweite

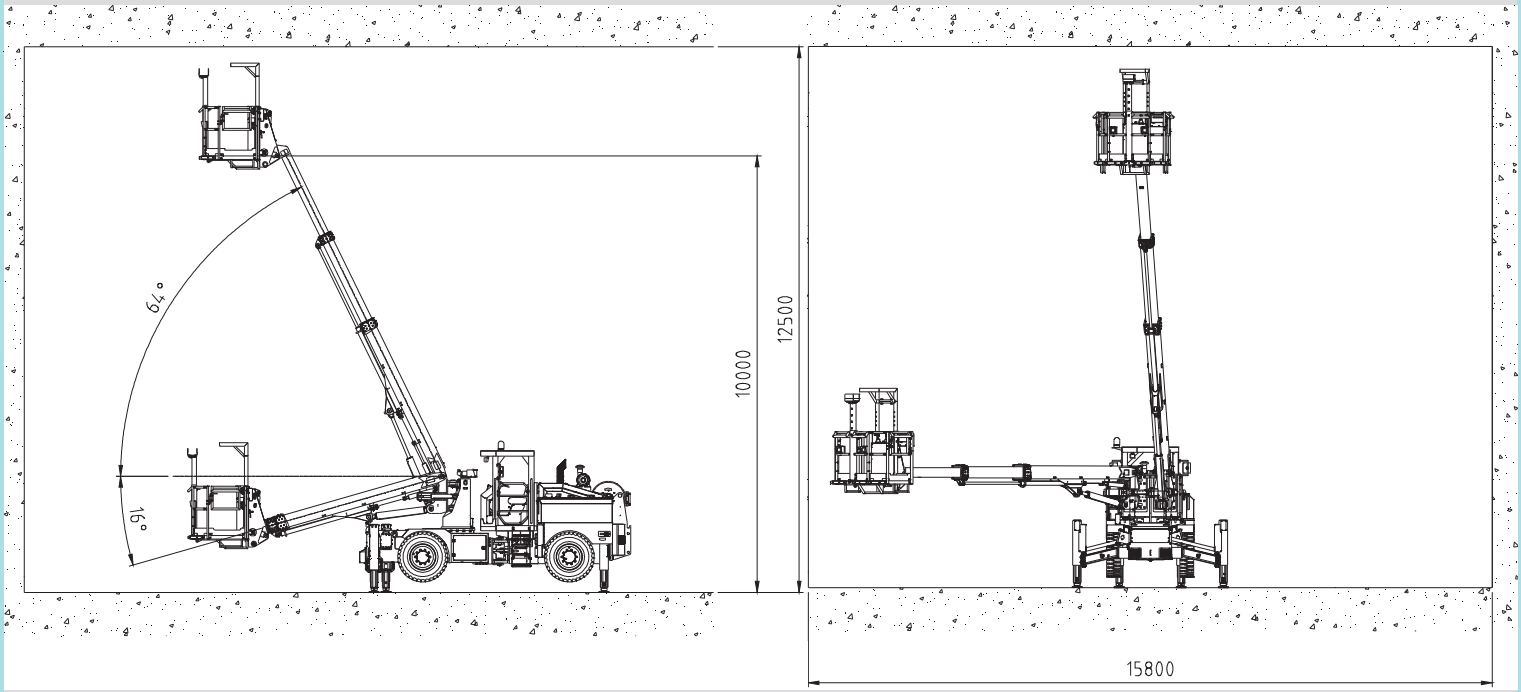

Transportabmaße

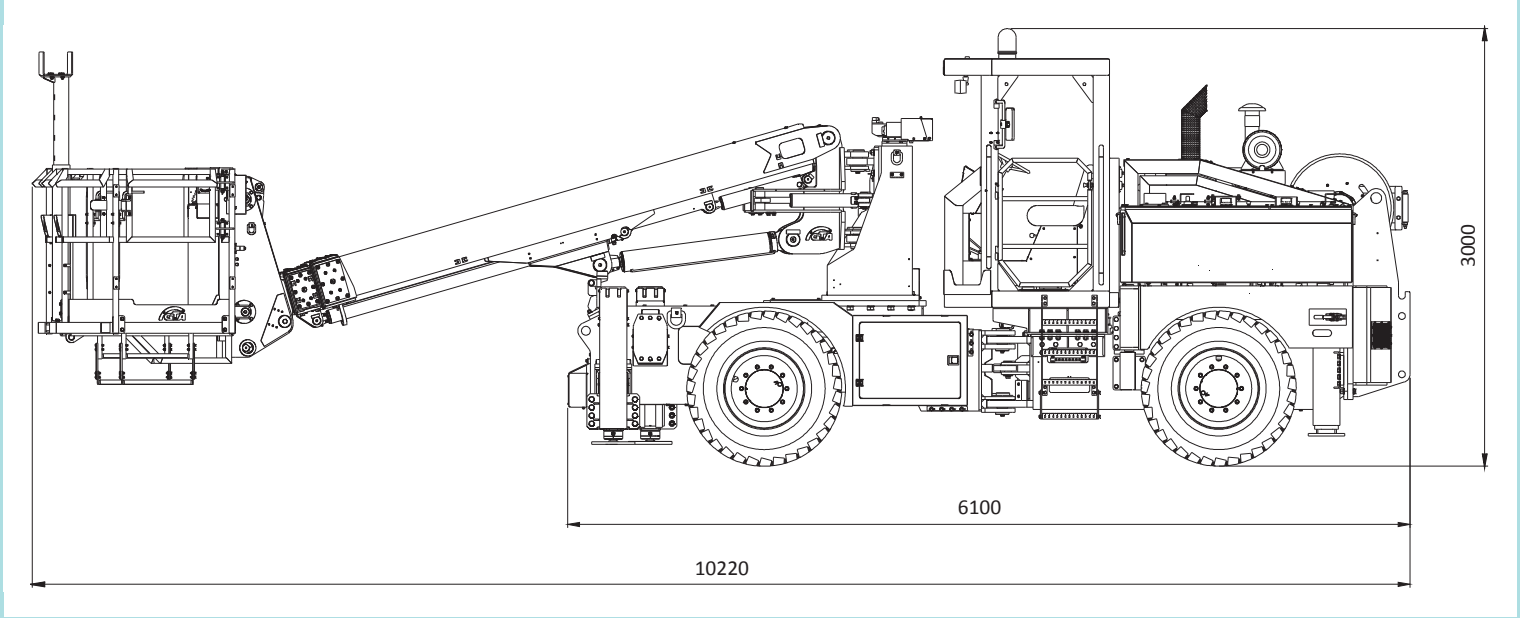

ARAG
Baumaschinen- Rent
ARAG Bau AG
Zinggen
6166 Hasle LU
www.arag-bau.ch
Tel. 058 710 00 00