Deutsch

SW9

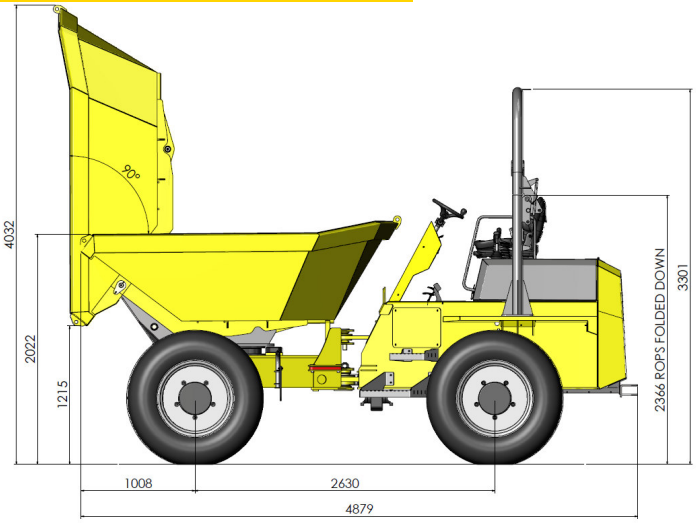

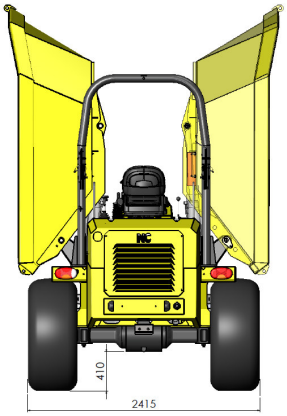

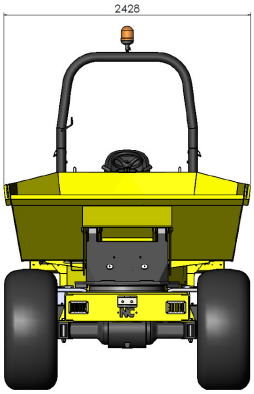

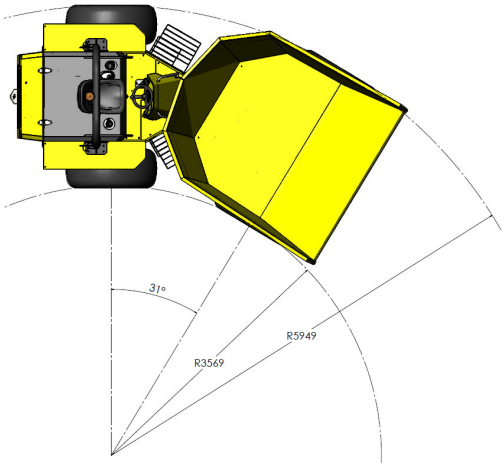

KAPAZITÄTEN:

Leergewicht	5460 kg
Maximale Nutzlast	9000 kg
Gehäuft	4427 L
Gestrichen	3126 L
Wassermaß	2492 L

MOTOR:

Marke	Deutz TCD 3.6
Hubraum	3.6L
Leistung	90kW @ 2200rpm
Max. Drehmoment	480Nm @ 1600rpm
Kraftstoff	Diesel
Emissionen	97/68/EC:

ÜBERTRAGUNG

Drehmomentwandler mit 4 Geschwindigkeit vorwärts und rückwärts.
Permanent 4-Rad Antrieb

ANTRIEBSEIGENSCHATEN

Vorwärts / Rückwärts	1.	0-4.5 km/h
	2.	0-7.0 km/h
	3.	0-14 km/h
	4.	0-27 km/h
Lenkwinkel	+/- 36°	
Wendekreis	9.99 m	
Steigfähigkeit	50%	
Bereifung	500/60 R22.5 (Traction Profil)	
Lenkung	Knickgelenkt	
Arbeitsbremsen	Mehrscheiben-Öelbad Scheiben an beiden Achsen montiert	
Feststellbremse	Mechanisch auf Bremsscheibe montiert am Getriebe	

GERÄUSCHPEGEL

LWA	103dB(A)
LPA	85dB(A)

TANKKAPAZITÄTEN:

Kraftstoff	70L
Hydraulik	70L

MULDE:

Hydraulisch betätigte Kippmulde bis 95º
180º drehbare Mulde für das einfache Platzieren beim entlang fahren von Gräben
Sicherheitssperre bei gerader Mulde
Geschweisste Hochleistungsmulde mit 8 mm dicken Stahlplatten,
verstärkte obere Seitenwände für eine höhere Festigkeit
Bedienung durch Multifunktionsjoystick

ELEKTRISCHE INSTALLATION:

Hochleistungs Batterie: 12V, 185Ah 1000cca
Kabelbaum in Schutzschlauch
Rückfahralarm

HYDRAULIK:

Hydraulische Prüfanschlüsse
Einfacher Zugang zum Oelfilter auf der Oberseite des Tanks

SITZ UND BEDIENUNG:

Verstellbarer Sitz, von beiden Seiten zugänglich
Aufstiegs Möglichkeiten von beiden Seiten über Verzinkte Trittbretter
Extra breites Bremspedal
Helle Warnlichter im Anzeigeinstrument
Mittelkonsole aus Stahl für zusätzlichen Beinschutz
Fahrtrichtungshebel am Steuerrad
Rutschfester Boden

SERVICE ZUGANG:

Einfacher Zugang für Service und Wartung
Abschließbare Motorabdeckung
Batterie im Motorenbereich angebracht

gedruckt von www.arag-bau.ch

ARAG Bau AG
Zinggen
6166 Hasle LU
www.arag-bau.ch
Tel. 058 710 00 00
ARAG Baumaschinen- Rent

Wir behalten uns das Recht vor, die obigen Spezifikationen ohne vorherige Ankündigung zu ändern