GELÄNDEGÄNGIGE GELENKARBEITSBÜHNE

HA41 PX-NT

gedruckt von www.arag-bau.ch
ARAG Baumaschinen- Rent
ARAG Bau AG
Ziggen
6106 Hasle LU
www.arag-bau.ch
Tel.058 710 00 00

Deutsch

Bemerkenswerte Geländefähigkeit

- 4 Lenkbare Antriebsräder
- Pendelachse
- Differentialsperre
- Bodenfreiheit 38 cm
- Auf dem Markt geringster Wenderadius

Optimale Produktivität

- bis zu 3 Simultan- und Proportionalbewegungen möglich
- Maximale Reichweite 19,80 m
- Automatische Reichweitenbegrenzung

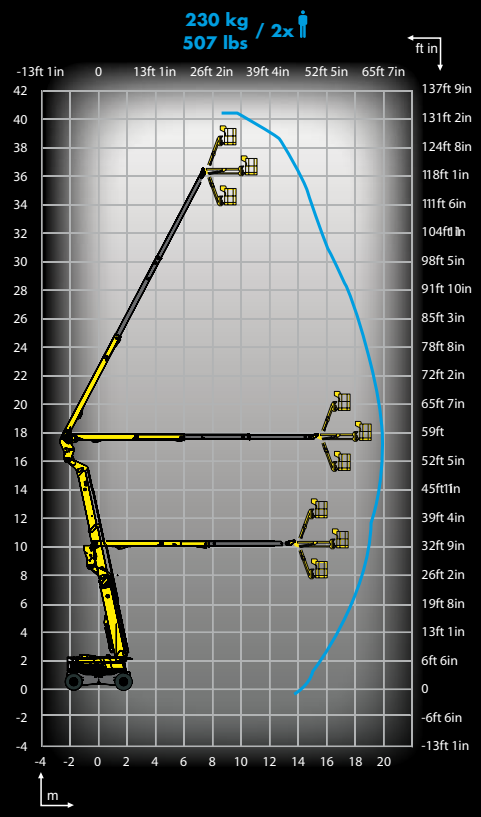

Haulotte GROUP

Erfahrung der Innovation

www.haulotte.de

HA41 PX-NT

GELÄNDEGÄNGIGE GELENKARBEITSBÜHNE

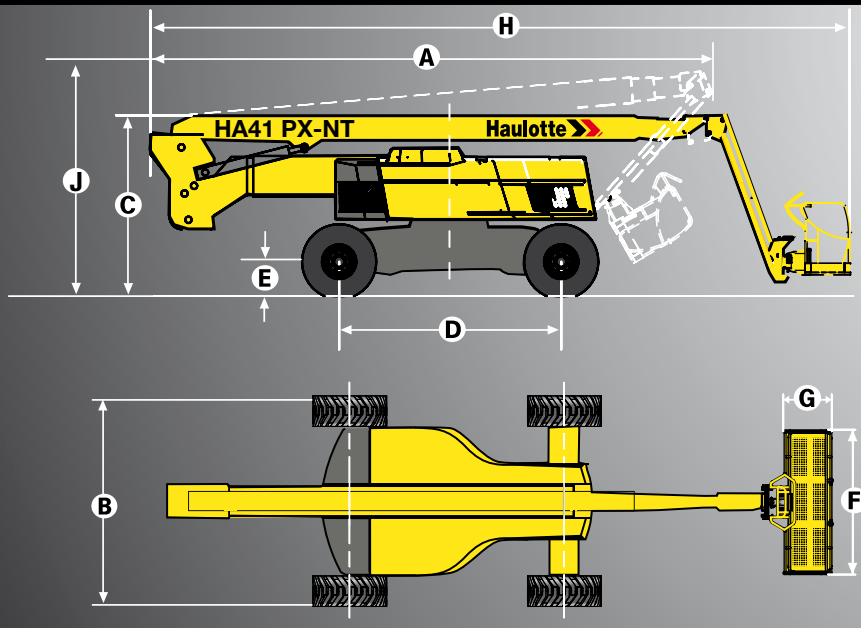

TECHNISCHE EIGENSCHAFTEN

	HA41 PX-NT
Arbeitshöhe	41.5 m
Plattformhöhe	39.5 m
Maximale Reichweite	19.8 m
Gelenkpunkt	17.75 m
Maximale Tragfähigkeit	230 kg
F x G - Plattformabmessungen	2.44 x 0.8
H - Länge	12.6 m
A - Transportlänge	11 m
Breite	2.5 m
B - Breite - mit ausgefahrene Achsen	3.33 m
C - Höhe im eingefahrenen Zustand	2.99 m
J - Höhe - Einlagerung	3.7 m
Vertikaler Schwenkbereich	140° (+70/-70)
Plattformschwenkbereich	180° (+90/-90)
Schwenkbereich des Oberwagens	360 °
Überhang	3.88 m
D - Radstand	3.5 m
E - Bodenfreiheit	38 cm
Neigungsmesser	4 °
Fahrgeschwindigkeit	0.5 - 5 km/h
Maximale Steigfähigkeit	40 %
Wenderadius - außen	5.1 m
Reifen - schaumgefüllt	445/65-22.5
Motor	62 kW - 84.2 hp
Gesamtgewicht	23000 kg

STANDARDAUSSTATTUNG

- Simultan- und Proportionalbewegungen um die Produktivität zu maximieren
- Allradlenkung- und Antrieb
- 2 ausschiebbare Achsen
- Hydrostatischer Antrieb
- Ergonomisches Bedienpult
- Einfache Wartung durch ausschwenkbaren Motor
- Nach oben öffnende Motorhauben
- Automatische Korbnivellierung
- Betriebssicherheit bis Windgeschwindigkeiten 45 km/h
- Schrägstandüberwachung
- Überlastüberwachung
- Notablass vom Arbeitskorb durch elektrische Notpumpe gewährleistet
- Abschlepp- und Kranösen
- Hupe
- Betriebsstundenzähler
- Steckdose im Arbeitskorb

OPTIONEN UND ZUBEHÖR

- Rundumkennleuchte
- Akustisches Fahrsignal
- Arbeitsscheinwerfer
- Generator
- Biologisch abbaubares Hydrauliköl

ARAG Baumaschinen- Rent
ARAG Bau AG
Zinggen
6166 Hasle LU
www.arag-bau.ch
Tel. 058 710 00 00

Haulotte GROUP

242032/920 - Wir behalten uns das recht vor, die technischen Daten dieses Dokuments ohne vorherige Benachrichtigung zu ändern - 03/2010

Haulotte Group - An der Möhlinhalle 1 - D-79189 Bad Krozingen-Hausen - Germany - Tel: +49 (0)7633-806 92-0 - Fax: +49 (0) 7633-806 92-18 - haulotte@de.haulotte.com - www.haulotte.de